Zahnstangensystem Venloschattierung

→ Zahnstangensystem im Venlogewächshaus mit Elektroantrieb EWA und Kupplungen KKS. Getriebe SZG zum Verfahren des Schattiergewebes.

Antriebssystem für Schattierung bei dem die EWA mit einer an die Stütze geklemmten Befestigungsplatte montiert wird. Dadurch entsteht eine optimale Einbaulage zur Einstellung des Endschalters. Geeignet für Schattiersysteme mit fest montiertem Schattiergewebe.

- → Bis zu 10000 qm² Schattierfläche mit einem Antrieb.
- → Bis zu 600 Nm Antriebsleistung können in das System eingeleitet werden.

Maximale Schattierungsfläche

pro Elektroantrieb EWA

- Verfahrweg = 81,3 mm/n
- Gewicht Gewebe G = 80 g/m²
- Länge Binderfeld LF = 3,66 / 4,0 / 4,5 / 5,0 m

Fläche [m²]				Elektroantrieb	
L_F = 3,66 m 45 Umdrehungen	L_F = 4,0 m 49 Umdrehungen	L_F = 4,5 m 55 Umdrehungen	L_F = 5,0 m 62 Umdrehungen	**Drehmoment T** [Nm]	**Version**
714	801	835	865	50	EWA 50
1285	1441	1504	1558	90	EWA 50
2142	2402	2506	2596	150	EWA 50
3570	4003	4177	4327	250	EWA 12
4998	5604	5847	6058	350	EWA 14
6426	7205	7518	7789	450	EWA 14
8568	9607	10024	10385	600	EWA 14
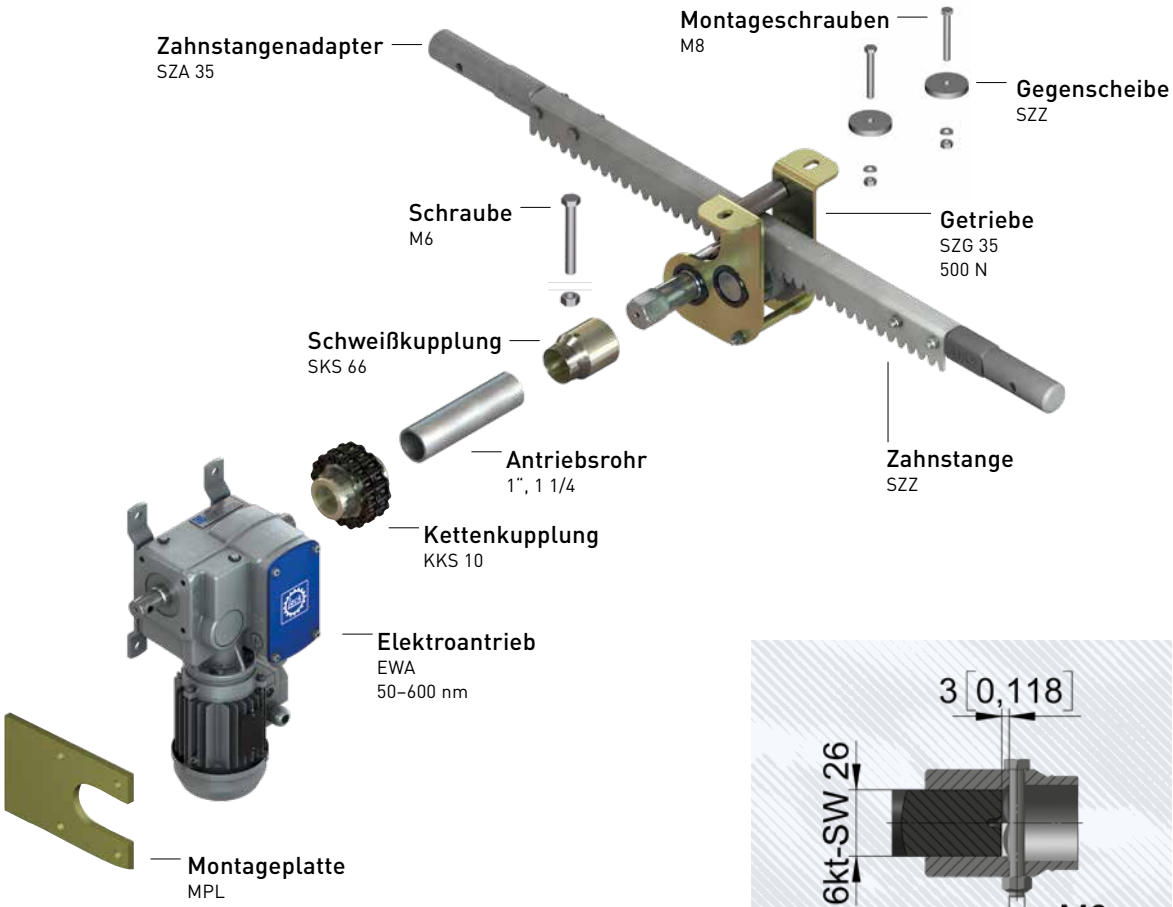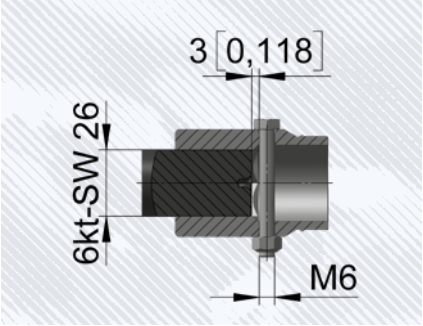
Die Werte in der Tabelle sind nur Richtwerte. Sie sind abhängig von Montage, Lagerung, Stromwerten usw.